Miền Bắc: Công ty TNHH Khoa học kỹ thuật Giang Nam Việt Nam
Địa chỉ : Số 401, Lương Thế Vinh, P.Mễ Trì, Q. Nam Từ Liêm, Hà Nội

VAN GÓC DN65 – Fire Hydrant Valve

Van góc chữa cháy DN65 bằng đồng là một kết nối với đường ống cấp nước với giao diện van và ren trong có ngàm sử dụng cho các nhà máy, nhà kho, các tòa nhà cao tầng, các tòa nhà công cộng và nhà ga bến xe… Thường được lắp đặt trong hộp cứu hỏa, kết hợp với cuộn vòi và lăng phun súng nước hoặc đầu chờ cho các thiết bị hỗ trợ chữa cháy.

Model	Diameter (mm)	Nominal Pressure (Mpa)	Inlet	Outlet (mm)	Height of Vale Opening (mm)	Applicable Media
DN65	65	1.6	G2 1/2	65	23	Water or Foam

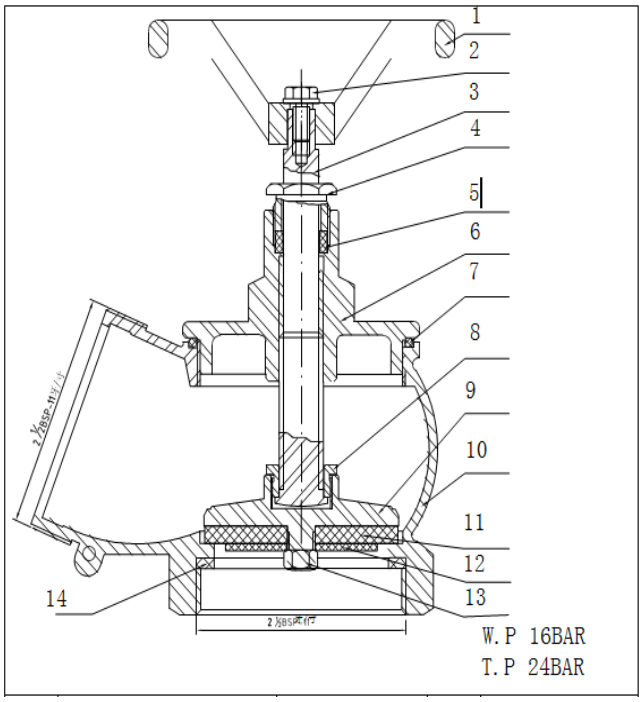



1	Tay van góc	ZL102	8	Mũ cố định trục van	HPb59-1
2	Đai ốc lục giác	Tiêu chuẩn	9	Tâm van	HPb59-1
3	Trục van	HPb59-1	10	Thân van	ZCuZn40Pb2
4	Mũ áp suất	HPb59-1	11	Đệm kín	Cao su Nitrile
5	Đệm nhựa Teflon	PTFE	12	Miếng đệm	SUS304
6	Nắp van	HPb59-1	13	Đai ốc lục giác M10	Tiêu chuẩn
7	Vòng cao su	Cao su Nitrile	14	Đệm kín	Cao su Nitrile

Miền Nam: Công ty TNHH Thiết bị PCCC Giang Phát
Địa chỉ: Số 125/208 Lương Thế Vinh, P.Tân Thới Hòa, Q.Tân Phú, HCM