Miền Bắc: Công ty TNHH Khoa học kỹ thuật Giang Nam Việt Nam
Địa chỉ : Số 401, Lương Thế Vinh, P.Mễ Trì, Q. Nam Từ Liêm, Hà Nội

HỌNG TIẾP NƯỚC CHỮA CHÁY

Indoor Fire Hydrant

Họng tiếp nước chữa cháy là một cơ sở kết nối để nhận nước chữa cháy từ xe chữa cháy chuyên dụng vào bể chứa nước của hệ thống bơm chữa cháy tự động trong khi sức chứa của bể này có giới hạn nhất định để cung đủ áp lực nước để chữa cháy. Họng tiếp nước chữa cháy là một loại thiết bị chữa cháy cần thiết cho đô thị, nhà máy, nhà cao tầng, khu dân cư, nhà xưởng… Họng tiếp nước chữa cháy là phần ló ra trên ra mặt đất, dễ nhận biết, sử dụng thuận tiện khi có sự cố.

Model	Diameter (mm)	Nominal Pressure (Mpa)	Flange Diameter (mm)	Connector	Applicable Media
SQD150-1.6	150	1.6	Θ285	65	Water or Foam

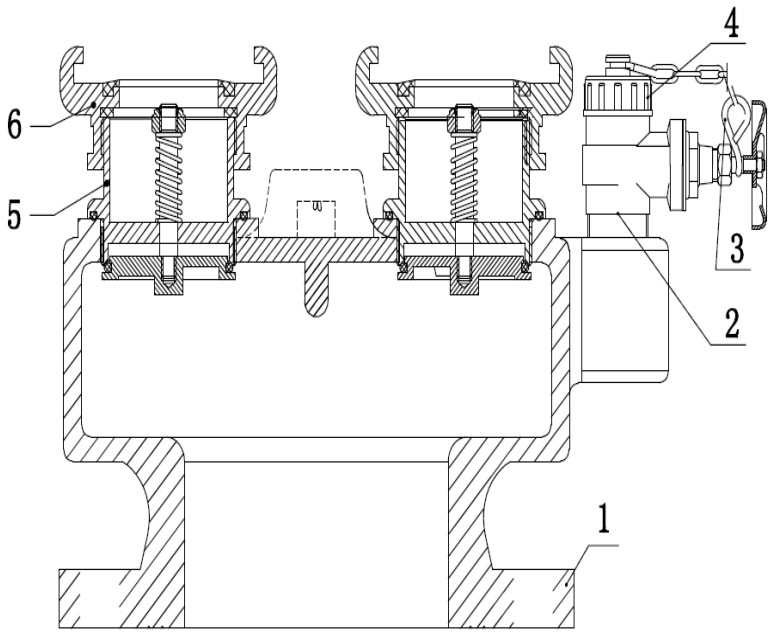



1	Thân van	HT250	4	Nắp đậy bằng nhựa	PA6
2	Van khóa xả áp	Tổng hợp linh kiện, chất liệu	5	Khớp nối	
3	Xích	SUS304+H62	6	Khớp nối kiểu Nga (Ngàm D65)	SL104

Miền Nam: Công ty TNHH Thiết bị PCCC Giang Phát
Địa chỉ: Số 125/208 Lương Thế Vinh, P.Tân Thới Hòa, Q.Tân Phú, HCM