Miền Bắc: Công ty TNHH Khoa học kỹ thuật Giang Nam Việt Nam
Địa chỉ : Số 401, Lương Thế Vinh, P.Mễ Trì, Q. Nam Từ Liêm, Hà Nội

BÌNH KHÍ FM200 (HFC-227ea)

FM-200 (HFC-227ea) là một khí sạch, an toàn trong việc dùng để chữa cháy. FM-200 không phá hủy tầng ozone, không dẫn điện, sạch và không để lại cặn bã sau khi phun.

Hệ thống chữa cháy FM200 (HFC-227ea) được sử dụng chữa cháy cho thiết bị điện tử, các ứng dụng trong công nghiệp sử dụng chất lỏng dễ cháy, hệ thống điện công nghiệp, các trạm biến áp và máy phát điện, máy CNC….

Khí FM200 (HFC-227ea) là chất khí hóa lỏng không dẫn điện, không mùi, không mầu, được lưu trữ dưới dạng lỏng và phát tán ra khu vực nguy hiểm dưới dạng khí không mầu, không dẫn điện, sạch và không nhìn thấy. Sau khi chữa cháy khí sạch không lưu lại các chất thừa, không độc tính, phù hợp sử dụng trong các khu vực có người, các loại kho lưu trữ. Khí sạch dập tắt đám cháy bằng cách kết hợp cơ chế thu nhiệt và cô lập tác nhân gây cháy. Khí sạch không đẩy oxy mà luôn duy trì mức oxy tối thiểu từ 16% đến 21% và vì thế nó an toàn đối với các khu vực có người.

Khi thiết kế hệ thống chữa cháy bằng FM-200 nên xét đến hai yếu tố chính: Đánh giá mức độ nguy hiểm, xác định loại cần bảo vệ, xem xét hệ thống thông gió dạng kín hay hở, vị trí đặt thiết bị ...Tính toán số lượng FM-200 cần thiết, vị trí đặt vòi phun, kích thước đường ống dẫn khí và những yêu cầu về điện

Hệ thống chữa cháy bằng khí FM-200 dạng cabinet có các thành phần chính sau: Bình chứa khí FM-200 150L hệ thống van,van solenoid, xilanh, ống mềm dẫn khí, đầu phun, đồng hồ giám sát áp lực của bình chứa FM-200. Bảng cảnh báo, trung tâm điều khiển xả khí, chuông còi đèn báo động, các đầu báo cháy, các nút nhấn tác động…

STT	Mã sản phẩm	Tên sản phẩm	Số lượng	Nguyên liệu
1	MRP-101A	Van	1	20
2	MRP-00-02	Tai kéo	2	Q235A
3	QR150/4.2-01	Đầu trên bình	1	Q345R
4	QR150/4.2-02	Thân bình	1	Q345R
5		Vòng định vị	2	HP295
6	QR150/4.2-03	Đầu dưới bình	1	Q345R
7		Đế	1	Q235A

Miền Nam: Công ty TNHH Thiết bị PCCC Giang Phát
Địa chỉ: Số 125/208 Lương Thế Vinh, P.Tân Thới Hòa, Q.Tân Phú, HCM

Miền Bắc: Công ty TNHH Khoa học kỹ thuật Giang Nam Việt Nam
Địa chỉ : Số 401, Lương Thế Vinh, P.Mễ Trì, Q. Nam Từ Liêm, Hà Nội



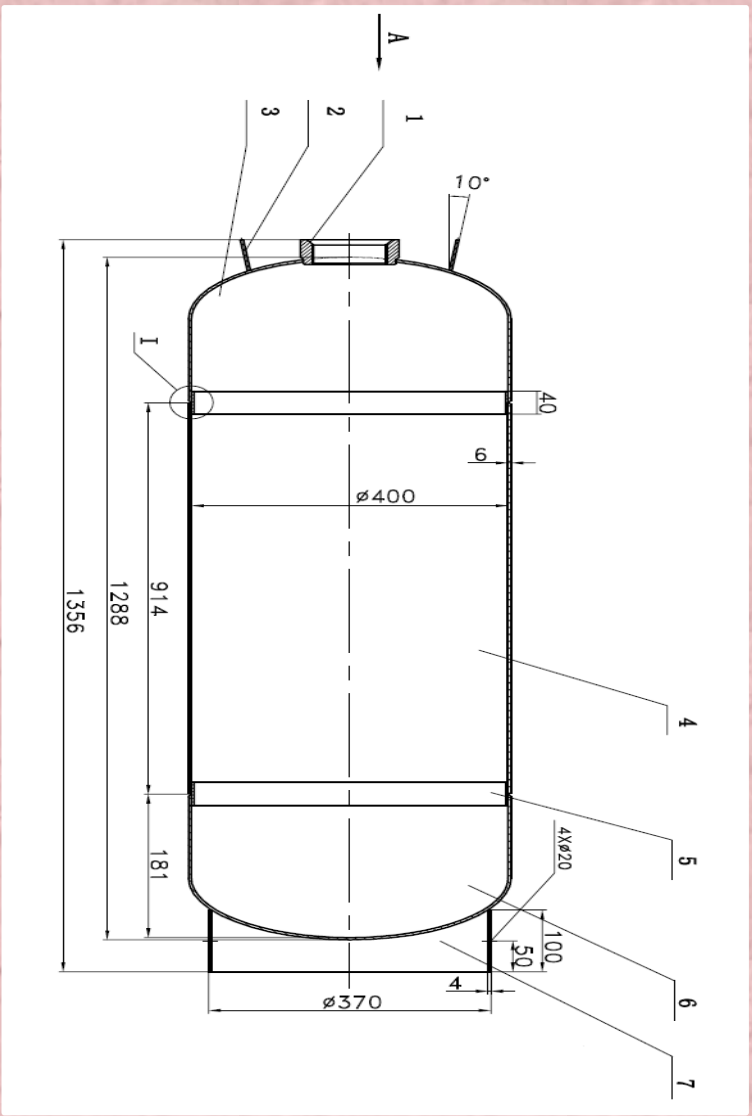







THÔNG SỐ KỸ THUẬT BÌNH KHÍ 150L

STT	FM200 (150L)	Chỉ tiêu	STT	FM200 (150L)	Chỉ tiêu
1	Tên khí	HFC227ea	7	Nhiệt độ sử dụng (°C)	-40 ~ 60°C
2	Dung tích (L)	150 L	8	Độ dày thiết kế thành bình (mm)	5.4 mm
3	Áp suất làm việc (MPa)	4.2 MPa	9	Đường kính trung bình (mm)	400 mm
4	Thử nghiệm áp lực nước (MPa)	6.3 MPa	10	Hệ số mối hàn (ø)	0.9 ø
5	Thử nghiệm áp lực mật độ khí (MPa)	4.2 MPa	11	Hệ số nạp khí (Kg/L)	1120Kg/L
6	Nhiệt độ thiết kế (°C)	60°C	12	Khối lượng nạp khí lớn nhất (Kg)	168Kg

Miền Nam: Công ty TNHH Thiết bị PCCC Giang Phát
Địa chỉ: Số 125/208 Lương Thế Vinh, P.Tân Thới Hòa, Q.Tân Phú, HCM